Reparatursatz
Repair kit
Nécessaire de réparation
Kit di riparatione

I 90121	=(●)	**für**	LA 6701 - I 86835
I 85139/0051	=(o)	**for**	LA 6701 - I 86835
		pour	
		per	

Reparaturanleitung bzw. Richt - Schnittzeichnung verwenden!
Please observe repair instructions or installation and sectional drawings!
Respecter les instructions de rèparation ou les plans d´encombrement et en coupel!
Osservare le istrutioni di riparatione o i disegni d´ingombro e di sezione!

Warning
ACHTUNG: REPARATUR NUR DURCH AUTORISIERTE WERKSTATT ZUGELASSEN!
ATTENTION: REPAIR ONLY BY AUTHORIZHED WORKSHOP PERMITTED!
ATTENTION: RÉPARATION SEULEMENT PERMISE PAR LES ATELIERS AUTORISÈS!
ATTENTIONE: È PERMESSA LA RIPARAZIONE SOLA AGLI ADELTI DELL´ OFFICINA AUTORIZZATA!

Typenerweiterung siehe R - Mikrofiche
For additional types refer to repair - kit microfiche
Pour d`autres rèfèrences, consulter la micro - fiche pièces jeu de reparation
Per altri tipi vedere microfiche di assortim. p. riparaz.

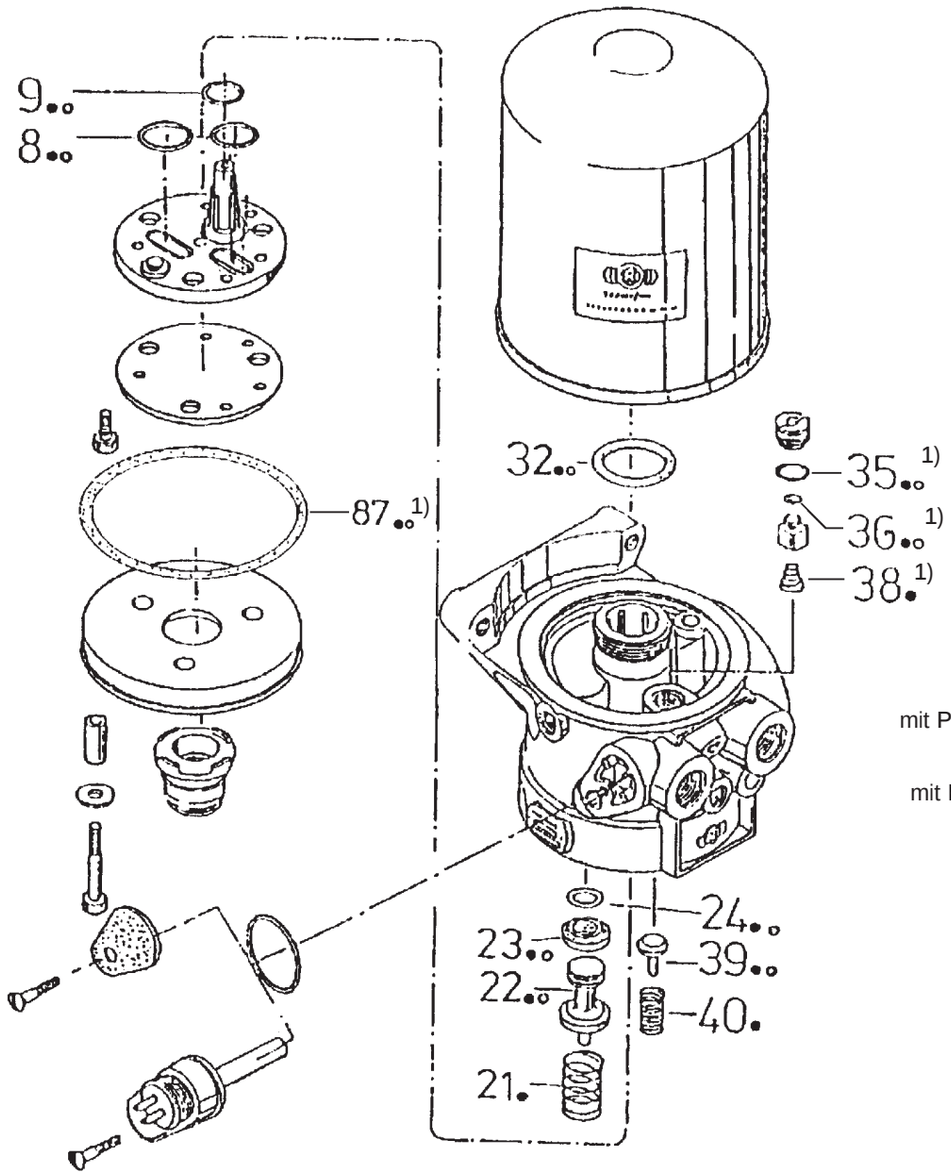

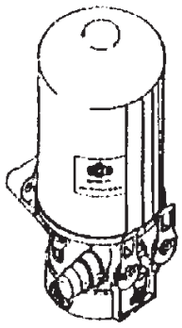

mit Pos. **87**=**100 x 1,5** (D_i x d)
ab **KW 11/98**
mit Pos. **87**=**105 x 2** (D_i x d)

1) je nach Bedarf einbauen

gezeigt: **LA6700; I90121**

KNORR-BREMSE
SYSTEME FÜR NUTZFAHRZEUGE GMBH
Moosacher Straße 80 · 80809 München · Telefon (089) 35 47-0 · Telefax (089) 35 47-27 67

4B 83559/Äi05

R1-G15